DATI CARATTERISTICI VENTILATORE, A BOCCA LIBERA "TAS24B-024-00"	U.M.	Valori
Tensione nominale	V	230
Frequenza di alimentazione	Hz	50
Classe d'isolamento		F
Temperatura ambiente di utilizzo	°C	60 max
Senso rotazione (sec. Vista di Riferim.)		CCW
Potenza assorbita	W	40
N° di giri a tensione nominale	Rpm	1800
Portata a tensione nomimale	m^3/h	225
Pressione statica	Pa	80
Funzionamento continuativo		

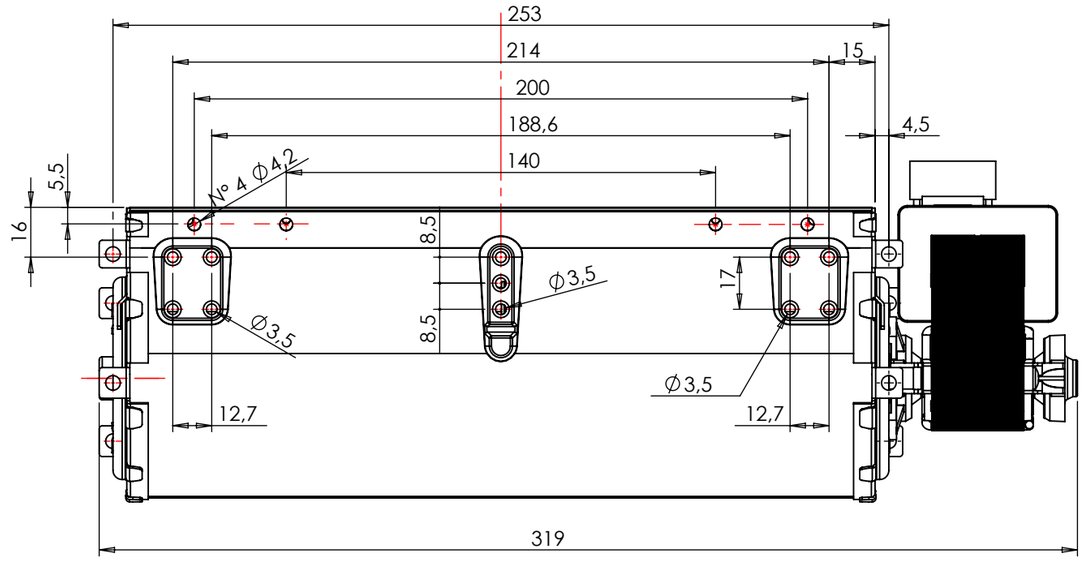

Vista di "Riferimento"

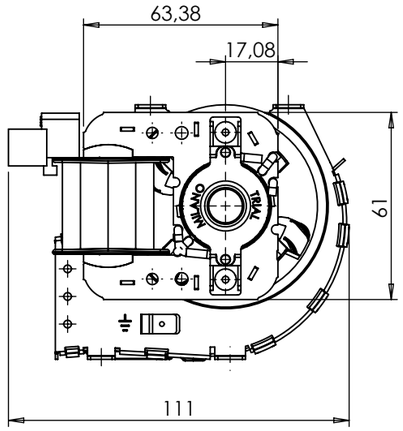

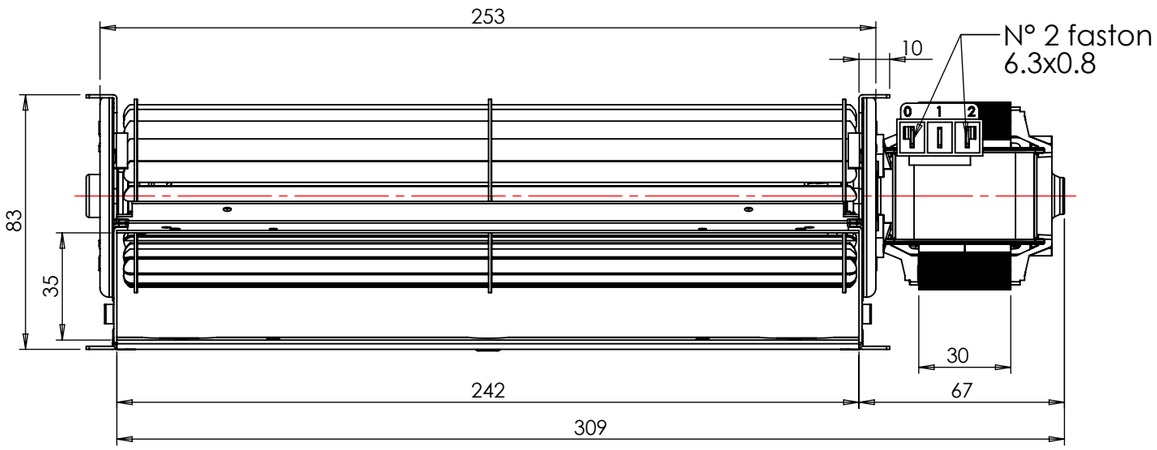

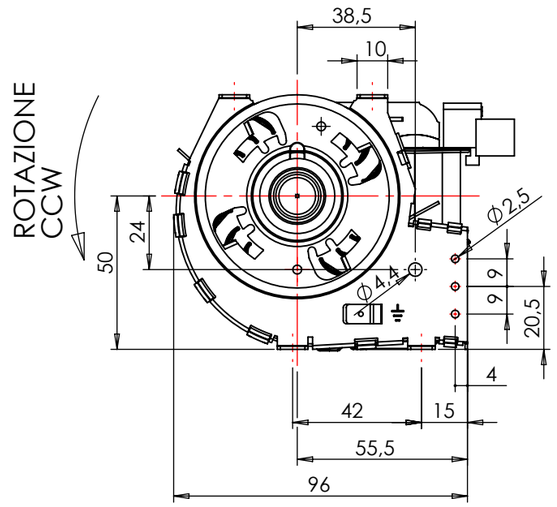

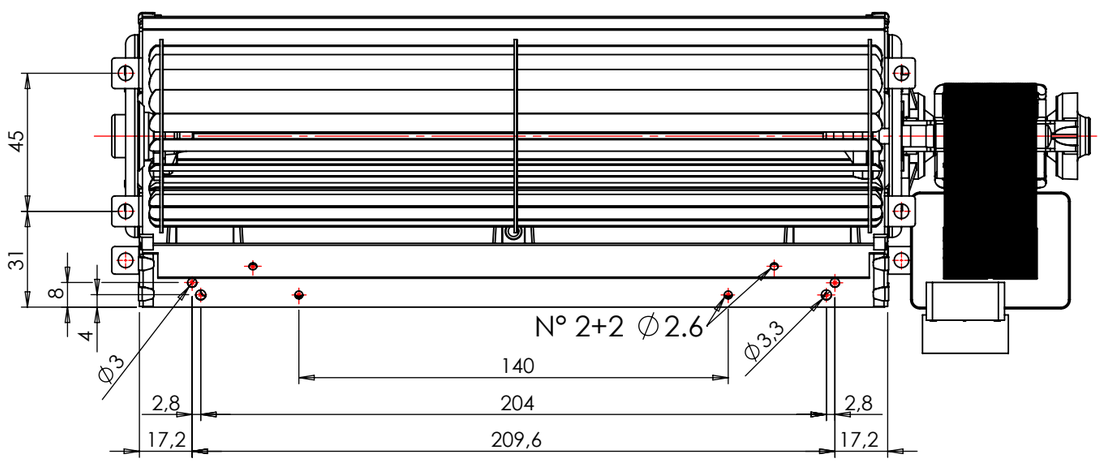

Materiale:	Peso netto [g]:	Trattamento:

TRIAL Srl
S.Giuliano M.se Via dei Mille, 3
Tel (0039) 029822231 Uff. Commerciale
Tel (0039) 0298222351 Uff. Tecnico
Fax (0039) 0298243291

Per le quote lineari ed angolari prive di tolleranza, riferirsi alla norma UNI ISO 2768 - grado medio.

Foglio 1 / 1

Dis. :	Lai G.
Data :	08/03/11
Scala :	1:2
Visto :	-
	A3

Descrizione: TFA005-D7- 230V50/60HZ

Codice	Mod.
TAS24B-024	00

Sostituisce il dis.

A termini di legge ci riserviamo la proprietà del presente disegno con il divieto di riprodurlo o di renderlo noto a terzi, senza nostra autorizzazione.

00	08/03/11	EMISSIONE.	Lai G.

\\TrialDati\Dati\TRIAL\UTENTI DISEGNI\Disegni Autocad\disegni DWG\TAS 60\Tas24B\TAS24B-024-00